Teste a snodo SI
SI35-ES-2RS-SKF - SI35-ES-2RS-SKF

https://www.123cuscinetti.it/cuscinetti-supporti/teste-snodo/si/si35-es-2rs-skf

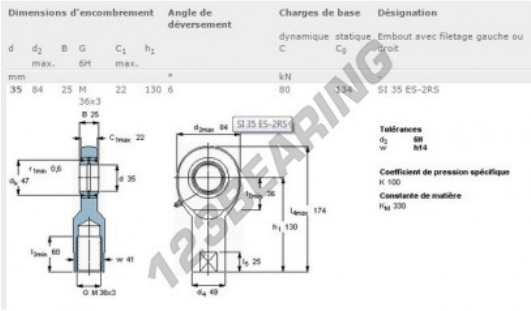

Dimensions d'encombrement						Angle de déversement	Charges de base		Désignation
d	d_2 max.	B	G 6H	C_1 max.	h_1		dynamique C	statique C_0	Embout avec filetage gauche ou droit
mm						°	kN		
35	84	25	M 36x3	22	130	6	80	134	SI 35 ES-2RS

CARATTERISTICHE DEL PRODOTTO

Marchio	SKF
N° Ean13	7316570583403
Diametro interno	35 mm
Diametro esterno	84 mm
Spessore	25 mm
Tipo	SI
Imballaggio	1

contatto@123cuscinetti.it
+33 3 59 36 04 90
CRT4 de Lesquin 60 Rue Du Haut De Sainghin 59273 Fretin FRANCE